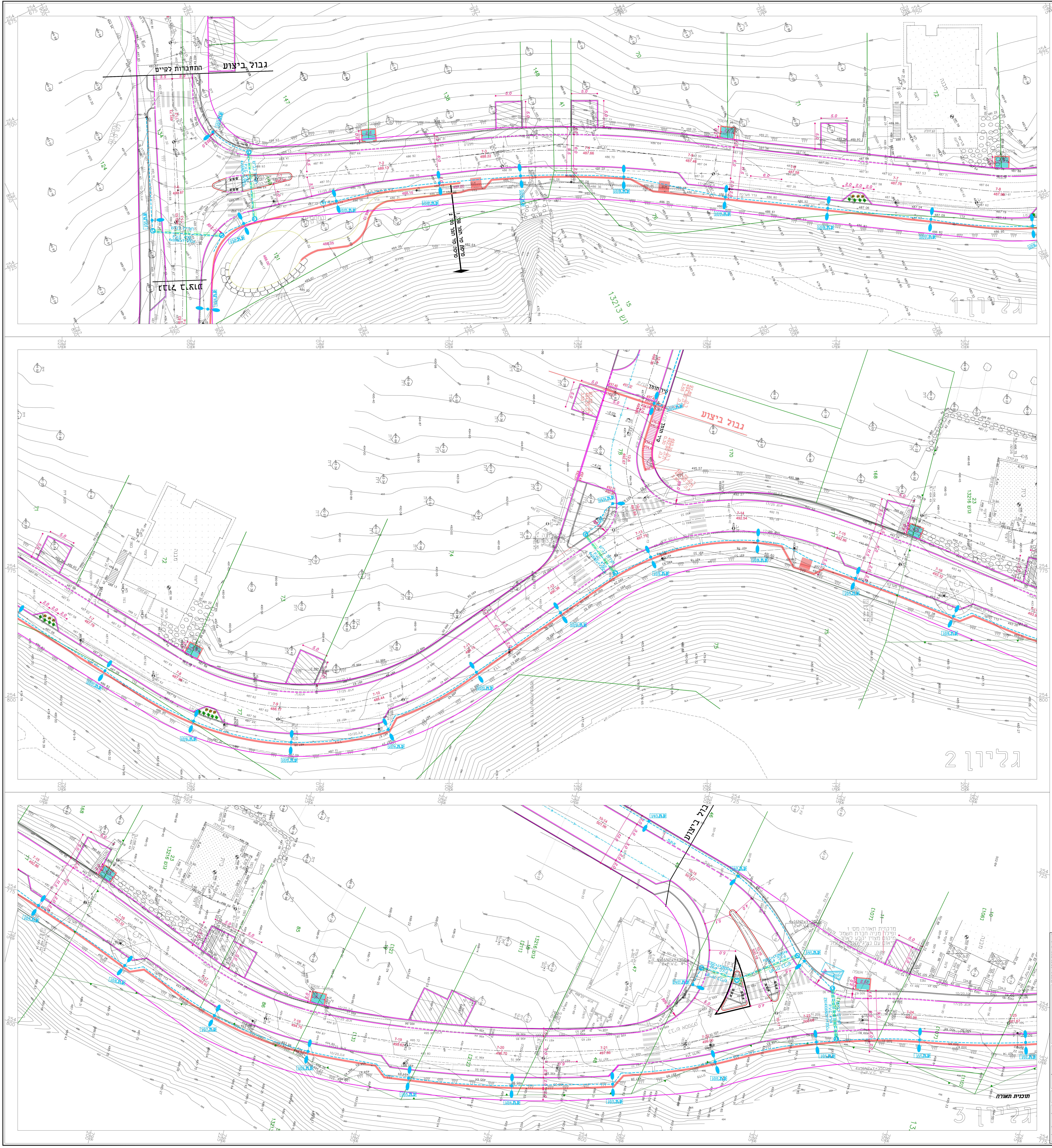

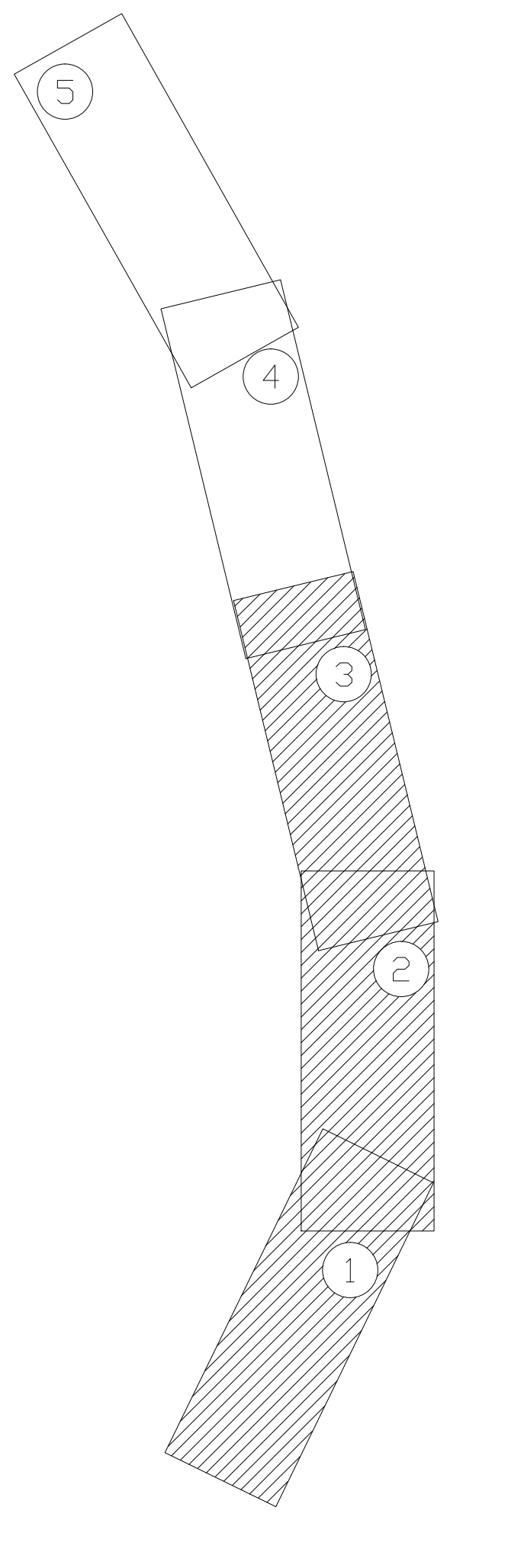

מקרא:

אבן שפה לכביש	▬
אבן שפה מונמכת	▬
אבן גן	▬
קיר מגן	▬
עמוד תאורה	●

16.06.2019

17:58

שינויים ותוספות

מס.	מהות השינוי	ביצע	תאריך
5	**עדכון תכניות למכרז**	**בשאר**	**13.06.2019**
4	הכנת תכניות למכרז	ולרי	22.06.2018
3	עדכון ע״פ מדידה חדשה 9.04.14	ולרי	08.04.2015
	והכנת תכניות למכרז		
2	עדכונים בהתאם לדרישות מע״צ	ולרי	02.09.2012
1	הכנת תכניות	ולרי	02.03.2012

סבאג מהנדסים בע״מ
מדידות, הנדסה אזרחית, תחבורה ואדריכלות
שד' תל-חי 93 קרית שמונה ת.ד. 255
טל : 04-6959844 פקס : 04-6902818
Email : sabag@sabageng.co.il
www.sabageng.co.il

ISO 9001 : 2008
IQC

סבאג מועתז
מהנדס תחבורה ויועץ תנועה - ר.מ. 111128
מודד מוסמך ר.מ 1091

מטולה
הסדרה והרחבת
כביש מסי 7

שם גליון :
תכנית תאורה

מהדורה :
4
למכרז

מזמין העבודה :
מעוצה מקומית - מטולה

קנ״מ :	1:250	מספר גליון : .1	T-19-04
מס. עבודה :	84-11	שם קובץ :	T-19-04.dwg W:\SBG\sbg11\84-11\כמל תוינכת
תכנן :	ראתב	בדק : ראתב	גודל נייר :
שרטט :	ולרי	אישר : ראתב	תאריך : 13.06.19